LV HR TRACK 2L 1-10V

Direct current dimmable electronic drivers for 48V track adapters
Alimentatori elettronici regolabili in corrente continua per adattatori da binario 48V

Made in Italy

ADIM | constant CURRENT | RIPPLE FREE | AM PWM DIMMING

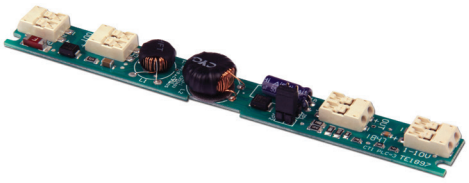

Open frame solution, case and internal cables not included
Soluzione senza contenitore, contenitore e cablaggi non inclusi

SEC. SWITCH | SAFETY PROTECTIONS

Rated Voltage
Tensione Nominale
48 Vdc

Power
Potenza
1 ÷ 28 W

Output current ripple
≤ 3% (1)

Stand by power
≤ 0,5 W

Standards compliance
EN 55015
EN 61347-1
EN 61347-2-13
EN 61547
VDE 0710-T14
UL 8750
CSA C22.2 No.250.13

Suitable for the following tracks
Compatibili con i seguenti binari
STUCCHI
- 9500-../..-ST1
- 9500-../..-ST2
- 9500-../B-..-ST3
- 9500-../B-..-ST4

Article Articolo	Code Codice	W @48V	I out DC	Jumper JP1	Jumper JP2	U out V	ta °C	tc U1 °C	η max. Efficiency
LV HR TRACK 2L 1-10V 357 OF	126046OF	13	350 mA cost.	-	-	48	-25...+60	90	> 93 %
		20	500 mA cost.	-	ON				
		22	550 mA cost.	ON	-				
		28	700 mA cost.	ON	ON				
LV HR TRACK 2L 1-10V 246 OF	126047OF	9	250 mA cost.	-	-	48	-25...+60	90	> 90 %
		16	400 mA cost.	-	ON				
		18	450 mA cost.	ON	-				
		24	600 mA cost.	ON	ON				

(1) Referred to 100% load - Riferito a carico 100%

Table 1 - Tabella 1	
V in	V out
48 Vdc	3...40 V

BUILT-IN | SCREW FIXING

Weight - Peso: gr. 14 / 0,5 oz.
Pcs - Pezzi 50

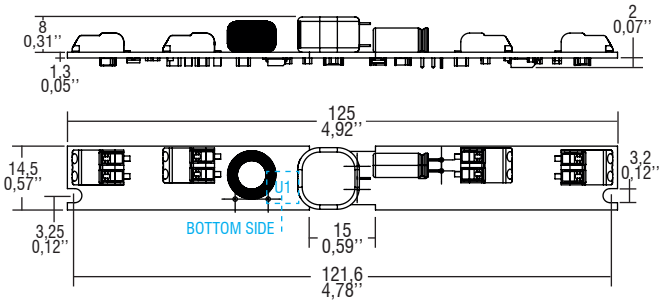

Wiring diagram - Schema di collegamento
(Max. LED distance at page info8 - Massima distanza LED a pagina info8)

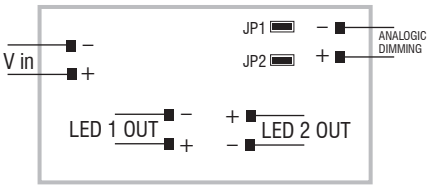

Features
- **Suitable for STUCCHI series "9500" 48V track adapter.**
- **2 outputs version for 2 separated LEDs.**
  The 2 loads are connected in series.
  Do not exceed the available voltage range in Table 1.
- Local light regulation 0/1 - 100 % by means of 0/1...10 V interface (I=0,35 mA) or 100 Kohm potentiometer.
- **Dimming AM+PWM**: 1-25% PWM 2 kHz+25-100% AM.
- Driver for built-in use.
- Extremely low safety voltage (48 V).
- It can be used for lighting equipment in protection class III.
- Input and output terminal blocks on opposite sides.
- Single terminal block on primary and secondary circuit (wire cross-section up to 0,75 mm² / AWG18).
- Ultra compact size.
- Protections:
  - against overheating and short-circuits;
  - polarity switching at input (not for 0/1...10V port);
  - against overloads.
- Current regulation -8 %...+5 % including temperature variations.

Caratteristiche
- **Compatibile con adattatore da binario 48V STUCCHI serie "9500".**
- **Versione con 2 uscite per 2 carichi LED.**
  I due LED sono connessi in serie.
  Non eccedere i limiti indicati in Tabella 1.
- Regolazione locale della luminosità 0/1 - 100 % mediante interfaccia 0/1...10 V (I=0,35 mA) o potenziometro da 100 Kohm.
- **Regolazione AM+PWM**: 1-25% PWM 2 kHz+25-100% AM.
- Alimentatore da incorporare.
- Alimentazione in bassissima tensione di sicurezza (48 V).
- Utilizzabile per apparecchi di illuminazione in classe di protezione III.
- Morsetti di entrata ed uscita contrapposti.
- Singolo morsetto su primario e secondario (sezione cavo fino a 0,75 mm² / AWG18).
- Dimensioni molto ridotte e compatte.
- Protezioni:
  - termica e cortocircuito;
  - all'ingresso, inversione polarità (non sulla porta 0/1...10V);
  - contro i sovraccarichi.
- Corrente regolata -8 %...+5 % incluse variazioni di temperatura.

7 YEARS WARRANTY 3% FAILURE RATE | 10 YEARS WARRANTY 5% FAILURE RATE