Silicone Lenses

Made in Italy

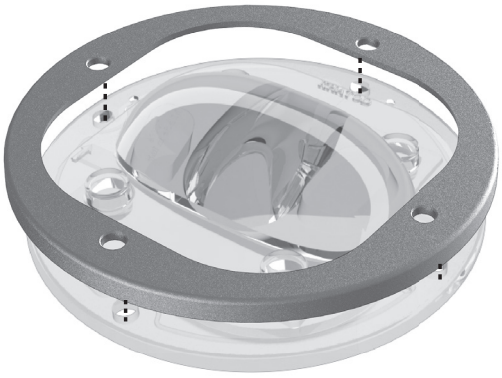

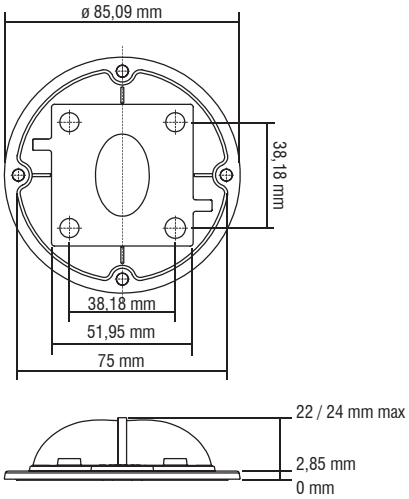

SIO3 JR adatto per LES Ø19 mm in applicazioni stradali - SIO3 JR suitable for LES Ø19 mm for street lighting applications.
SIO3 JR adatto per LES Ø23 mm in applicazioni high bay - SIO3 JR suitable for LES Ø23 mm for high bay applications.

	Article **Articolo**	**SIO3 JR SILICONE**
	COB	**LC016 - LC019 - LC026 - LC033**
	Description **Descrizione**	**IESNA TYPE I**
	Code **Codice**	468780182
	Polar distribution **Distribuzione polare**	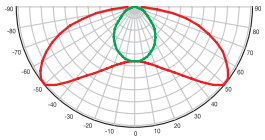
	Article **Articolo**	**SIO3 JR SILICONE**
	COB	**LC016 - LC019 - LC026 - LC033**
	Description **Descrizione**	**IESNA TYPE II**
	Code **Codice**	468780183
	Polar distribution **Distribuzione polare**	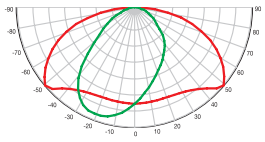
	Article **Articolo**	**SIO3 JR SILICONE**
	COB	**LC016 - LC019 - LC026 - LC033**
	Description **Descrizione**	**IESNA TYPE III**
	Code **Codice**	468780184
	Polar distribution **Distribuzione polare**	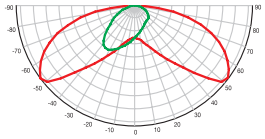

	Article **Articolo**	**SIO3 JR SILICONE**
	COB	**LC016 - LC019 - LC026 - LC033** **LC040 - LC060 - LC080**
	Description **Descrizione**	**IESNA TYPE V**
	Code **Codice**	468780185
	Polar distribution **Distribuzione polare**	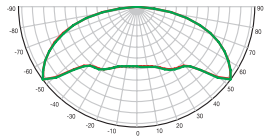
	Article **Articolo**	**SIO3 JR SILICONE**
	COB	**LC016 - LC019 - LC026 - LC033** **LC040 - LC060 - LC080**
	Description **Descrizione**	**IESNA TYPE V SQUARE**
	Code **Codice**	468780186
	Polar distribution **Distribuzione polare**	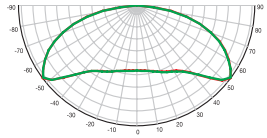
	Article **Articolo**	**SIO3 JR SILICONE**
		LC016 - LC019 - LC026 - LC033
	Description **Descrizione**	**ECE ME3a - IESNA TYPE II**
	Code **Codice**	468780187
	Polar distribution **Distribuzione polare**	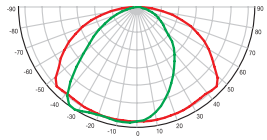
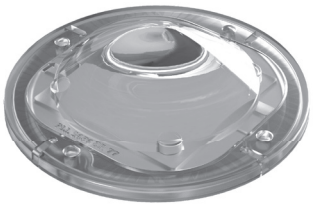	**Article** **Articolo**	**SIO3 JR SILICONE**
	COB	**LC016 - LC019 - LC026 - LC033** **LC040 - LC060 - LC080**
	Description **Descrizione**	**60° FWHM**
	Code **Codice**	468780188
	Polar distribution **Distribuzione polare**	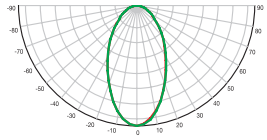

Article **Articolo**	**SIO3 JR SILICONE**
COB	**LC016 - LC019 - LC026 - LC033** **LC040 - LC060 - LC080**
Description **Descrizione**	**90° FWHM**
Code **Codice**	468780189
Polar distribution **Distribuzione polare**	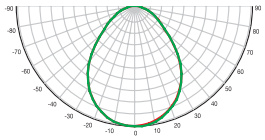

Code - Codice	Article - Articolo
468780191	Fixing ring - PC HT clear -40...175°C Anello di fissaggio - PC trasparente
468780191B	Fixing ring - PC HT Black -40...175°C Anello di fissaggio - PC nero
468780191A	Fixing ring - PC aluminium Anello di fissaggio - PC alluminio

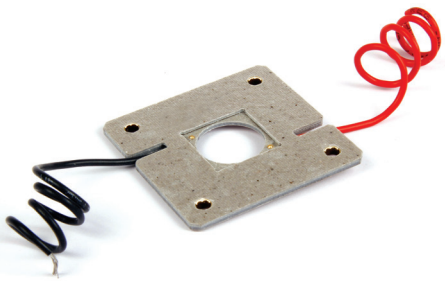

Code - Codice	Article - Articolo
468780192	SQUARE HOLDER SUPERFLAT compatible for COB 28x28 mm LC040-LC060-LC080 D-Series suggest for SILICON LENS SIO3JR
468780193	SQUARE HOLDER SUPERFLAT compatible for COB 19x19 mm LC016-LC019-LC026-LC033 D-Series LC020C-LC030C-LC040C C-Series Gen.2 suggest for SILICON LENS SIO3JR

Technical notes for Optics
- Optimized for LES 13-23 mm Ø
- High efficiency
- IK10 compliant
- Material: Silicone
- Dimensions Ø 90, H 24 mm max
- Temperature range: -40...200°C
- Packaging unit: 120 pcs
- Self IP65

Note tecniche per le Ottiche
- Ottimizzate per LES 13-23 mm Ø
- Alta efficienza
- Resistente agli urti - conforme IK10
- Materiale: Silicone
- Dimensioni Ø 90, H 24 mm max
- Temperatura di esercizio: -40...200°C
- Confezione da 120 pezzi
- IP65 guarnizione integrata

For additional technical informations see www.tci.it