**Silicone Lenses**

Made in Italy

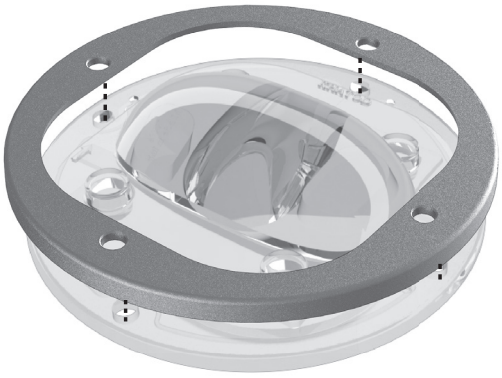

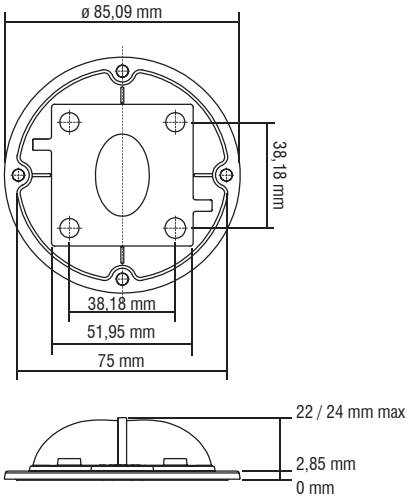


SIO3 JR adatto per LES Ø19 mm in applicazioni stradali - SIO3 JR suitable for LES Ø19 mm for street lighting applications.
SIO3 JR adatto per LES Ø23 mm in applicazioni high bay - SIO3 JR suitable for LES Ø23 mm for high bay applications.

| | | |
|---|---|---|
| | **Article**<br>**Articolo** | **SIO3 JR SILICONE** |
| | **COB** | **LC016 - LC019 - LC026 - LC033** |
| | **Description**<br>**Descrizione** | **IESNA TYPE I** |
| | **Code**<br>**Codice** | 468780182 |
| | **Polar distribution**<br>**Distribuzione polare** | 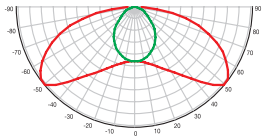 |
| | **Article**<br>**Articolo** | **SIO3 JR SILICONE** |
| | **COB** | **LC016 - LC019 - LC026 - LC033** |
| | **Description**<br>**Descrizione** | **IESNA TYPE II** |
| | **Code**<br>**Codice** | 468780183 |
| | **Polar distribution**<br>**Distribuzione polare** | 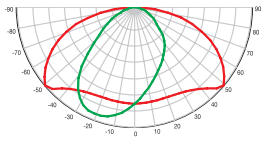 |
| | **Article**<br>**Articolo** | **SIO3 JR SILICONE** |
| | **COB** | **LC016 - LC019 - LC026 - LC033** |
| | **Description**<br>**Descrizione** | **IESNA TYPE III** |
| | **Code**<br>**Codice** | 468780184 |
| | **Polar distribution**<br>**Distribuzione polare** | 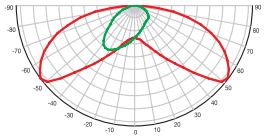 |

| | | |
|---|---|---|
| | **Article**<br>**Articolo** | **SIO3 JR SILICONE** |
| | **COB** | **LC016 - LC019 - LC026 - LC033**<br>**LC040 - LC060 - LC080** |
| | **Description**<br>**Descrizione** | **IESNA TYPE V** |
| | **Code**<br>**Codice** | 468780185 |
| | **Polar distribution**<br>**Distribuzione polare** | 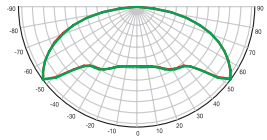 |
| | **Article**<br>**Articolo** | **SIO3 JR SILICONE** |
| | **COB** | **LC016 - LC019 - LC026 - LC033**<br>**LC040 - LC060 - LC080** |
| | **Description**<br>**Descrizione** | **IESNA TYPE V SQUARE** |
| | **Code**<br>**Codice** | 468780186 |
| | **Polar distribution**<br>**Distribuzione polare** | 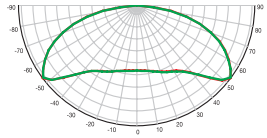 |
| | **Article**<br>**Articolo** | **SIO3 JR SILICONE** |
| | | **LC016 - LC019 - LC026 - LC033** |
| | **Description**<br>**Descrizione** | **ECE ME3a - IESNA TYPE II** |
| | **Code**<br>**Codice** | 468780187 |
| | **Polar distribution**<br>**Distribuzione polare** | 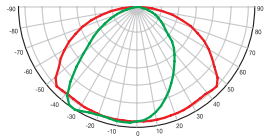 |
| 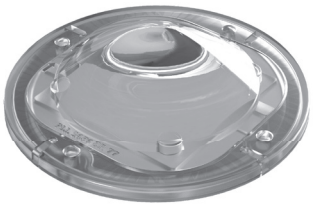 | **Article**<br>**Articolo** | **SIO3 JR SILICONE** |
| | **COB** | **LC016 - LC019 - LC026 - LC033**<br>**LC040 - LC060 - LC080** |
| | **Description**<br>**Descrizione** | **60° FWHM** |
| | **Code**<br>**Codice** | 468780188 |
| | **Polar distribution**<br>**Distribuzione polare** | 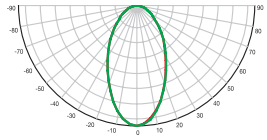 |

| | |
|---|---|
| **Article**<br>**Articolo** | **SIO3 JR SILICONE** |
| **COB** | **LC016 - LC019 - LC026 - LC033**<br>**LC040 - LC060 - LC080** |
| **Description**<br>**Descrizione** | **90° FWHM** |
| **Code**<br>**Codice** | 468780189 |
| **Polar distribution**<br>**Distribuzione polare** | 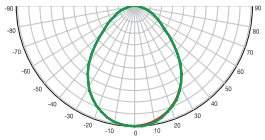 |

| Code - Codice | Article - Articolo |
|---|---|
| 468780191 | Fixing ring - PC HT clear -40...175°C<br>Anello di fissaggio - PC trasparente |
| 468780191B | Fixing ring - PC HT Black -40...175°C<br>Anello di fissaggio - PC nero |
| 468780191A | Fixing ring - PC aluminium<br>Anello di fissaggio - PC alluminio |

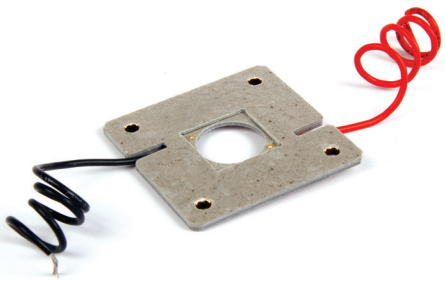

| Code - Codice | Article - Articolo |
|---|---|
| 468780192 | SQUARE HOLDER SUPERFLAT<br>compatible for COB 28x28 mm<br>LC040-LC060-LC080 D-Series<br>suggest for SILICON LENS SIO3JR |
| 468780193 | SQUARE HOLDER SUPERFLAT<br>compatible for COB 19x19 mm<br>LC016-LC019-LC026-LC033 D-Series<br>LC020C-LC030C-LC040C C-Series Gen.2<br>suggest for SILICON LENS SIO3JR |

**Technical notes for Optics**
- Optimized for LES 13-23 mm Ø
- High efficiency
- IK10 compliant
- Material: Silicone
- Dimensions Ø 90, H 24 mm max
- Temperature range: -40...200°C
- Packaging unit: 120 pcs
- Self IP65

**Note tecniche per le Ottiche**
- Ottimizzate per LES 13-23 mm Ø
- Alta efficienza
- Resistente agli urti - conforme IK10
- Materiale: Silicone
- Dimensioni Ø 90, H 24 mm max
- Temperatura di esercizio: -40...200°C
- Confezione da 120 pezzi
- IP65 guarnizione integrata

**For additional technical informations see www.tci.it**