VARIALUCE UNIVERSALE 0-10 / 1-10 V PER LAMPADE LED DIMMERABILI

LED Driver 0-10V | Ballast 0-10V | 0-10V | 0-10Vdc interfaccia passiva

DIM34...

Articolo	Codice		VA	n°	PFM		PCS	CCM cm³	Prezzo
DIM34SL	162115	International	250	6 max	35	●	20	2.760	52,50
DIM34LT	162116	Light	250	6 max	35	●	20	2.760	52,50
DIM34MA	162117	Magic	250	6 max	39	●	20	2.760	52,50
DIM34VI	162118	Vimar Idea	250	6 max	37	●	20	2.760	52,50
DIM34VP	162119	Vimar Plana	250	6 max	37	●	20	2.760	52,50
DIM34AN	162120	Arkè Nera	250	6 max	37	●	20	2.760	52,50
DIM34AB	162121	Arkè Bianca	250	6 max	37	●	20	2.760	52,50
DIM34MX	162122	Matix	250	6 max	37	●	20	2.760	52,50

Schema base

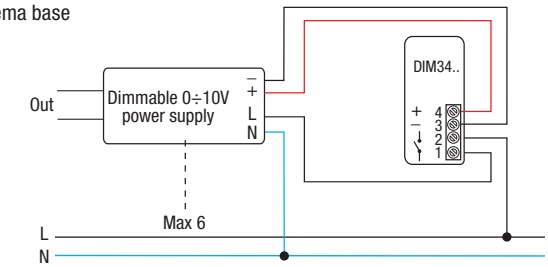

Interfaccia passiva da incasso per la regolazione di LED Driver e ballast elettronici dimmerabili con ingresso 0÷10Vdc.

n°

Il numero di reattori massimo è riferito al controllo 0÷10Vdc

RELÉ UNIVERSALE SILENZIOSO

FLUO | LED OK | HALO OK

RL UN - Cod. 162114

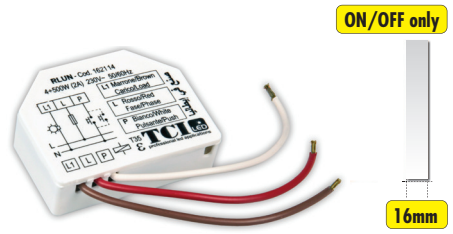

W min. max	V	Hz	VA	LPH mm	PCS	CCM cm³	Prezzo
4÷500	220-240	50/60	4÷500	50x40x16	10	1.734	34,13

Relè passo-passo silenzioso comandabile mediante pulsanti esterni (non forniti).
Relè elettronico per comandare luci in camere d'albergo e/o lampade fluorescenti rifasate. Solo ON-OFF.

Schema base

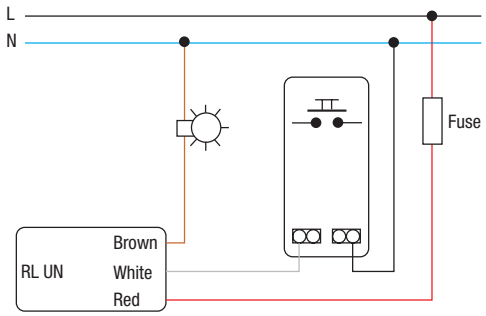

Controllo della luce