MINI JOLLY 20 - 1...10 V & PUSH

Direct current dimmable electronic drivers with DIP-SWITCH
Alimentatori elettronici regolabili in corrente continua con DIP-SWITCH

Made in Italy

ADIM | PUSH | constant CURRENT (4)(5) | constant VOLTAGE (4)

IS 15885 (Part 2 / Sec 13) (7) R - 41049751 | UL-CLASS2 (2) CSA-LVLE | (8) | (5) | 110

RIPPLE FREE | Pst LM ≤ 1 SVM ≤ 0,4 | AM PWM DIMMING (4) | AM DIMMING (5) | DIM-TO-WARM

EL | SELV 60V

DC MINI JOLLY

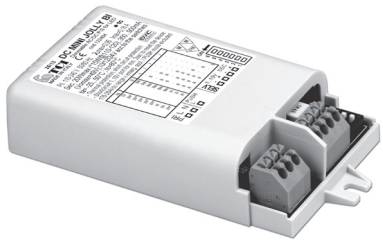

DC MINI JOLLY BI

2kV DIFF. 4kV COMM. | ACTIVE PFC | DIP-SWITCH | SEC. SWITCH | SAFETY PROTECTIONS

Article Articolo	Code Codice	Dimming type	P out W	V out DC(1)	I out DC	U out V	ta °C	tc °C	λ max. Power Factor	η max. Efficiency(1)
DC MINI JOLLY	**125400**(4) **151400**(5)	**AM/PWM AM**	**Constant current output - Uscita in corrente costante** (4)(5)				-25...+50	80(3)	0,95(6)	> 85 %
			13 (13(2))	20...53	250 mA cost.	59				
			15 (15(2))	20...52	300 mA cost.					
DC MINI JOLLY BI	**125404**(4) **151404**(5)	**AM/PWM AM**	18 (15(2))	15...50	350 mA cost.					
			20 (15(2))	15...50	400 mA cost.					
			20 (15(2))	5...45	450 mA cost.					
			20 (15(2))	5...40	500 mA cost.					
			20 (15(2))	3...37	550 mA cost.					
			20 (15(2))	3...34	600 mA cost.					
			20 (15(2))	3...31	650 mA cost.					
			20 (15(2))	3...29	700 mA cost.					
			20 (15(2))	3...27	750 mA cost.					
			20 (15(2))	3...25	800 mA cost.					
			20 (15(2))	3...24	850 mA cost.					
			20 (15(2))	3...23	900 mA cost.					
			Constant voltage output - Uscita in tensione costante (4)							
			11 (10(2))	12 cost.	900 mA max.	-				
			20 (15(2))	24 cost.	900 mA max.	-				

(1) Referred to V_{in} = 230 V, 100% load - Riferito a V_{in} = 230 V, carico 100%
(3) Tc = 75°C for Pout ≤ 16 W
(6) Pout > 5 W
(7) 125400BIS - 151400BIS - 125404BIS - 151404BIS:
order codes for BIS marked products - codici di ordine per i prodotti marchiati BIS
(8) 125400ASN - 151400ASN: order code for RCM-DO NOT COVER marked product, use Ta= -25...+40°C - Tc = 70°C (Tc = 65°C for Pout ≤ 16 W)
- codice di ordine per il prodotto marchiato RCM-DO NOT COVER, usare Ta= -25...+40°C - Tc = 70°C (Tc = 65°C for Pout ≤ 16 W)

Light output level in DC operation: Factory default 100% EOFi=1
Livello di emissione luminosa in funzionamento DC: Impostazioni di fabbrica 100% EOFi=1

Accessories not supplied - Accessori non a corredo	
Article - Articolo	**Code - Codice**
REG 1-10 V (**12.3**)	123999L
WIRELESS INTERFACES (**W.**)	-

Rated Voltage
Tensione Nominale
110 ÷ 127 V (2)
220 ÷ 240 V

Frequency
Frequenza
50-60 Hz

AC Operation range
Tensione di utilizzo AC
99 ÷ 264 V

DC Operation range
Tensione di utilizzo DC
(see page info15)
176 ÷ 280 V
(NO PUSH mode function)

Power - Potenza
1 ÷ 20 W

iTHD
≤ 10% (1)

Stand by power
≤ 0,5 W

Output current ripple
≤ 3% (1)

Standards compliance
CSA C22.2 no. 223 (2)
EN 55015
EN 61000-3-2
EN 61000-3-3
EN 61347-1
EN 61347-2-13
EN 61547
EN 62384
UL 1310 (2)
VDE 0710-T14

Max. pcs for CB B16A
(see page info17)
50 pcs

In rush current
5A 50μsec

7 YEARS WARRANTY 3% FAILURE RATE | 10 YEARS WARRANTY 5% FAILURE RATE | PRODUCER'S LIABILITY | COVERED WITH ELECTRONIC WARRANTY 10 YEARS ACCORDING TO TCI CATALOGUE CONDITIONS

Features

- Multipower driver supplied with dip-switch for the selection of the output current.
- IP20 independent driver, for indoor use (DC MINI JOLLY).
- Class II protection against electric shock for direct or indirect contact (DC MINI JOLLY).
- Driver for built-in use (DC MINI JOLLY BI).
- It can be used for lighting equipment in protection class I and II (DC MINI JOLLY BI).
- Active Power Factor Corrector.
- Current regulation ±5 % including temperature variations.
- Input and output terminal blocks on the same side (wire cross-section up to 1,5 mm² / AWG15).
- Clamping screws on primary and secondary circuits for cables with diameter: PRI 5-8 mm / SEC 3-5 mm (DC MINI JOLLY).
- Protections:
  - against overheating and short circuits;
  - against mains voltage spikes;
  - against overloads.
- Thermal protection = C.5.a.

Caratteristiche

- Alimentatore multipotenza fornito di dip-switch per la selezione della corrente in uscita.
- Alimentatore indipendente IP20, per uso interno (DC MINI JOLLY).
- Protetto in classe II contro le scosse elettriche per contatti diretti e indiretti (DC MINI JOLLY).
- Alimentatore da incorporare (DC MINI JOLLY BI).
- Utilizzabile per apparecchi di illuminazione in classe di protezione I e II (DC MINI JOLLY BI).
- PFC attivo.
- Corrente regolata ±5 % incluse variazioni di temperatura.
- Morsetti di entrata e uscita sullo stesso lato (sezione cavo fino a 1,5 mm²/ AWG15).
- Serracavo su primario e secondario per cavi di diametro: PRI 5-8 mm / SEC 3-5 mm (DC MINI JOLLY).
- Protezioni:
  - termica e cortocircuito;
  - contro le extra-tensioni di rete;
  - contro i sovraccarichi.
- Protezione termica = C.5.a.

MINI JOLLY 20 - 1...10 V & PUSH

Direct current dimmable electronic drivers with DIP-SWITCH
Alimentatori elettronici regolabili in corrente continua con DIP-SWITCH

Made in Italy

IP 20 | SCREW FIXING | Ø55 2,17'' | Weight - Peso gr. 108 / 3,8 oz. Pcs - Pezzi 50

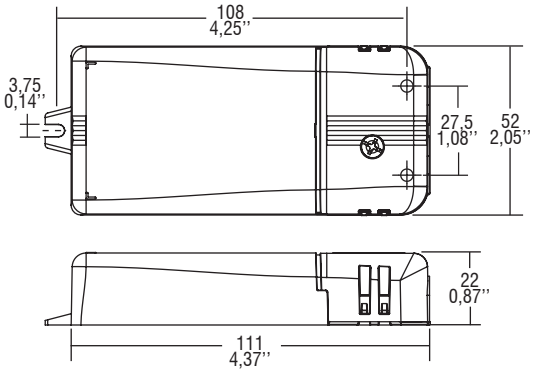

BUILT-IN | SCREW FIXING | Weight - Peso gr. 98 / 3,5 oz. Pcs - Pezzi 50

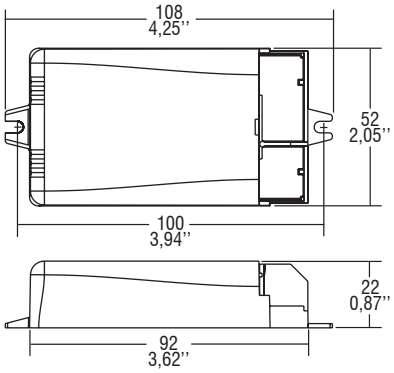

Wiring diagram - Schema di collegamento (Max. LED distance on page info8 - Massima distanza LED a pagina info8)

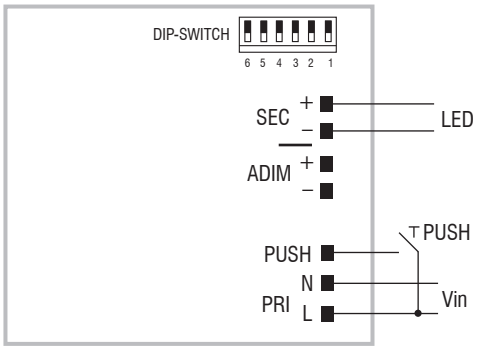

PUSH diagram - Collegamento PUSH

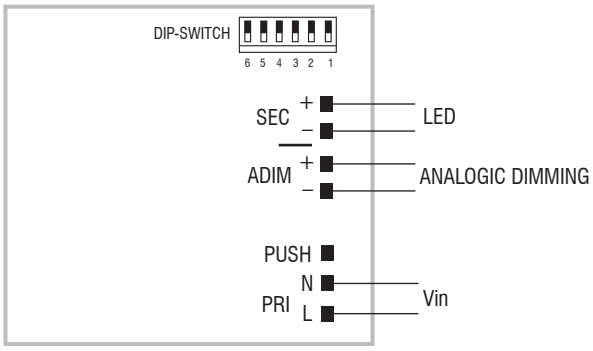

ADIM diagram - Collegamento ADIM

Operation Mode

- Light regulation 0/1 - 100 % by means of PUSH function, 0/1...10 V local interface (I=0,35 mA) or 100 Kohm potentiometer.
- (4) **Default dimming AM+PWM**: 1-25% PWM 2 kHz+25-100% AM.
- (4) Full PWM dimming (240 Hz - 1-100%) and Constant Voltage 12/24V available by removing JP4 on the driver. Enable JP4 to switch to AM+PWM.
- (5) **Full AM DIMMING: 1-100%.**
- Light regulation 0/1 - 100 % by mains of PUSH function (L mains voltage: 170 Kohm):
  - a short push to turn on and off;
  - a longer push to increase or decrease light intensity;
  - regulation automatically stops at minimum and maximum values;
  - for another on, regulation or off command, release the push button and give the desired command again;
  - **dimming level memory at mains restore.**
- Maximum length of the cable, from push button to last driver, must be max. 15 m / 49 ft. In case of applications where the cable is longer than 15 m / 49 ft, keep this separate from the 110 - 240 Volt mains cable.
- ATTENTION: only use normally open push buttons with no incorporated warning light.
- Specific dimming terminal connection with a 0/1...10 Vdc electronic potentiometer (0/1…10 V local dimming, double insulation required for external connection).

For additional details for regulations see pages info12-14.

Modalità di funzionamento

- Regolazione della luminosità 0/1 - 100 % mediante funzione PUSH, Interfaccia locale 0/1...10 V (I=0,35 mA) o potenziometro da 100 Kohm.
- (4) **Regolazione default AM+PWM**: 1-25% PWM 2 kHz+25-100% AM.
- (4) Regolazione solo PWM (240 Hz - 1-100%) e Constant Voltage 12/24V attuabile tramite la rimozione di JP4. Inserire JP4 per abilitare AM+PWM.
- (5) **Regolazione solo AM: 1-100%.**
- Regolazione della luminosità 0/1 - 100 % mediante la funzione PUSH (tensione di rete L; 170 Kohm):
  - una pressione breve per accendere e spegnere;
  - una pressione prolungata per aumentare o diminuire l'intensità luminosa;
  - la regolazione si ferma automaticamente ai valori minimi e massimi;
  - per un nuovo comando accensione, regolazione o spegnimento, rilasciare il pulsante e dare nuovamente il comando desiderato;
  - **ripristino del livello di dimming al ritorno alimentazione.**
- La lunghezza massima del cavo, dal pulsante all'ultimo trasformatore, deve essere max. 15 m / 49 ft. In caso di applicazioni dove il cavo superi i 15 m / 49 ft, tenere lo stesso separato dal cavo di rete 110 - 240 Volt.
- ATTENZIONE: usare solo pulsanti di tipo normalmente aperto privi di spia luminosa incorporata.
- Provvisto di morsetto specifico per la regolazione collegando un potenziometro elettronico 0/1...10 Vdc (dimmerazione locale 0/1…10 V, per connessioni esterne all'apparecchio garantire il doppio isolamento).

Per ulteriori dettagli sulle regolazioni vedi pagine info12-14.