Direct current electronic drivers
Alimentatori elettronici in corrente continua

Made in Italy

constant VOLTAGE

RIPPLE FREE

Pst LM ≤ 1
SVM ≤ 0,4

1÷2kV DIFF.
2kV COMM.

ACTIVE PFC

SEC. SWITCH

SAFETY PROTECTIONS

Article Articolo	Code Codice	P out W	V out DC	I out DC	ta °C	tc °C	λ max. Power Factor	η max. Efficiency(1)
DC 50W 24V VST (4)	122752	50	24	2 A max.	-40...+45	70	0,97	> 90 %
DC 50W 12V VST	122756	50	12	4,2 A max.	-40...+45	70	0,97	> 88 %
DC 50W 48V VST	122766	50	48	1 A max.	-40...+45	70	0,97	> 90 %
DC 70W 24V VST (3)(4)	122750	70(3)	24	2,9 A max.	-40...+45	70	0,97	> 91 %
DC 70W 12V VST (4)	122758	70	12	5,8 A max.	-40...+45	70	0,97	> 89 %
DC 70W 48V VST	122762	70	48	1,45 A max.	-40...+45	70	0,97	> 91 %
DC 150W 24V VST (5)	122754	150	24	6,25 A max.	-40...+45	75	0,98	> 94 %
DC 150W 48V VST (2)	122764	150	48	3 A max.	-40...+45	75	0,98	> 94 %

(1) Referred to V_{in} = 230 V, 100% load - Riferito a V_{in} = 230 V, carico 100%
(2) Without KEMA - Senza KEMA / Without EL - Senza EL
(3) Load allowed up to 75 W - Carico massimo 75 W

Light output level in DC operation: Factory default 100% EOFu=1
Livello di emissione luminosa in funzionamento DC: Impostazioni di fabbrica 100% EOFu=1

Accessories not supplied - Accessori non a corredo	
Article - Articolo	**Code - Codice**
dimmer **SED 4.5A R57 (7.)**	120300

Only for 12 V - 24 V max. 4,5 A
Solo per versioni 12 V - 24 V max. 4,5 A

Rated Voltage
Tensione Nominale
220 ÷ 240 V

Frequency
Frequenza
50-60 Hz

AC Operation range
Tensione di utilizzo AC
198 ÷ 264 V

DC Operation range
Tensione di utilizzo DC
(see page info15)
DC 176 ÷ 275 V
(NO 150 W)

Power - Potenza
0 ÷ 150 W

iTHD
≤ 10% (1)

Output current ripple
≤ 3% (1)

Standards compliance
EN 55015
EN 61000-3-2
EN 61000-3-3
EN 61347-1
EN 61347-2-13
EN 61547
VDE 0710-T14

Max. pcs for CB B16A
(see page info17)
15 pcs

In rush current
15A 600μsec

Max. pcs for CB B16A
(see page info17)
8 pcs (for **DC 150**)

In rush current
35A 100μsec
(for **DC 150**)

7 YEARS WARRANTY 3% FAILURE RATE

10 YEARS WARRANTY 5% FAILURE RATE

PRODUCER'S LIABILITY

POWERED WITH ELECTRONIC WARRANTY 10 YEARS 10 ACCORDING TO TCI CATALOGUE CONDITIONS

Features
- AC/DC electronic driver with output in voltage, specific for installations in compliance with the standards of lighting applications.
- IP20 independent driver, for indoor use.
- Class I protection against electric shock for direct or indirect contact.
- Input and output terminal blocks on opposite sides.
- Single terminal block on primary (wire cross-section up to 0,75 - 2,5 mm²/ AWG18 - AWG13).
- Double terminal blocks on secondary (wire cross-section up to 0,5 - 2,5 mm² / AWG20 - AWG13).
- Clamping screws on primary and secondary circuits for cables with diameter: min. 6 mm - max. 9 mm.
- Protections:
  - against overheating and short circuits;
  - against mains voltage spikes;
  - against overloads.
- Thermal protection = C.5.a.

Caratteristiche
- Alimentatore elettronico tipo AC/DC con uscita in tensione specifico per installazioni con Norme settore illuminazione.
- Alimentatore indipendente IP20, per uso interno.
- Protetto in classe I contro le scosse elettriche per contatti diretti e indiretti.
- Morsetti di entrata e uscita contrapposti.
- Singola morsettiera su primario (sezione cavo fino a 0,75 - 2,5 mm² / AWG18 - AWG13).
- Doppia morsettiera su secondario (sezione cavo fino a 0,5 - 2,5 mm² / AWG20 - AWG13).
- Serracavo su primario e secondario per cavi di diametro: min. 6 mm - max. 9 mm.
- Protezioni:
  - termica e cortocircuito;
  - contro le extra-tensioni di rete;
  - contro i sovraccarichi.
- Protezione termica = C.5.a.

Direct current electronic drivers
Alimentatori elettronici in corrente continua

Made in Italy

IP 20 | SCREW FIXING | Ø70 2,76'' | Weight - Peso: gr. 290 / 10,22 oz. Pcs - Pezzi 25

DC 50W 24V VST - DC 50W 48V VST - DC 70W 24V VST - DC 70W 48V VST

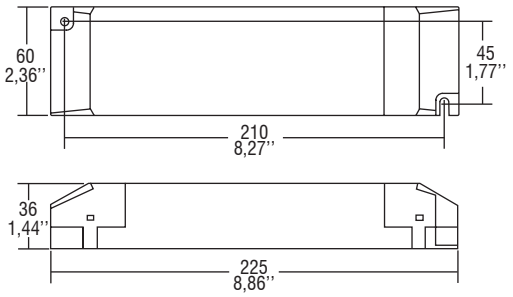

IP 20 | SCREW FIXING | Ø80 3,15'' | Weight - Peso: gr. 345 / 12,16 oz. Pcs - Pezzi 20

DC 50W 12V VST - DC 70W 12V VST - DC 150W 24V VST - DC 150W 48V VST

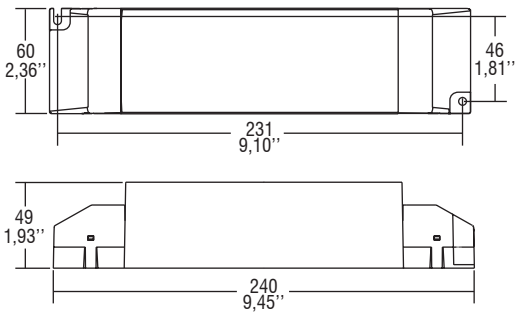

Wiring diagrams - Schemi di collegamento (Max. LED distance at page info8 - Massima distanza LED a pagina info8)

Example of application - Esempio di applicazione

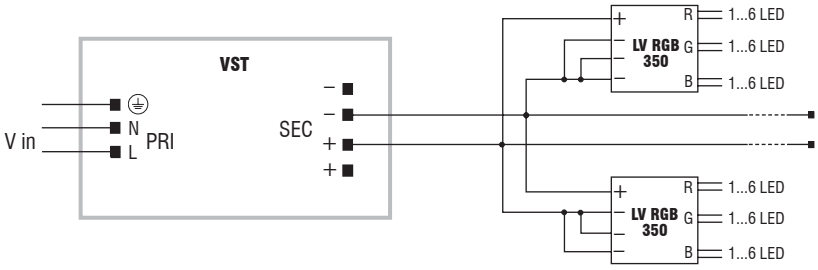

5.1.1

Constant voltage drivers - Compact case - Not dimmable
Alimentatori a tensione costante - Formato compatto - Non regolabili