Direct current electronic drivers
Alimentatori elettronici in corrente continua

Made in Italy

constant VOLTAGE

RIPPLE FREE

Pst LM ≤ 1
SVM ≤ 0,4

EL SELV 60V

NOT INTENDED FOR END-USER

1÷2kV DIFF. 2kV COMM. | SEC. SWITCH | SAFETY PROTECTIONS

Article Articolo	Code Codice	P out W	V out DC	U out V	I out DC	ta °C	tc °C	λ max. Power Factor	η max. Efficiency(1)
DC 7W 8V LS (2)	122150	7	8	9	0,9 A max.	-25...+50	75	0,52 C	> 81 %
DC 10W 12V LS	122154	10	12	13	0,82 A max.	-25...+50	80	0,55 C	> 81 %
DC 10W 24V LS	122156	10	24	25	0,42 A max.	-25...+50	80	0,55 C	> 83 %
DC 10W 28V LS	122158	10	28	34	0,35 A max.	-25...+50	65	0,58 C	> 83 %

(1) Referred to V_{in} = 230 V, 100% load - Riferito a V_{in} = 230 V, carico 100%
Light output level in DC operation: Factory default 100% EOFu=1
Livello di emissione luminosa in funzionamento DC: Impostazioni di fabbrica 100% EOFu=1

Rated Voltage
Tensione Nominale
220 ÷ 240 V

Frequency
Frequenza
50-60 Hz

AC Operation range
Tensione di utilizzo AC
198 ÷ 264 V

DC Operation range
Tensione di utilizzo DC
(see page info15)
DC 170 ÷ 280 V

Power - Potenza
0 ÷ 10 W

iTHD
≥ 90% (1)

Output current ripple
≤ 3% (1)

Standards compliance
EN 55015
EN 61000-3-2
EN 61000-3-3
EN 61347-1
EN 61347-2-13
EN 61547
EN 62384
VDE 0710-T14

Max. pcs for CB B16A
(see page info17)
110 pcs

In rush current
5A 120μsec

IP 20 | SCREW FIXING

Weight - Peso gr. 50 / 1,76 oz.
Pcs - Pezzi 40

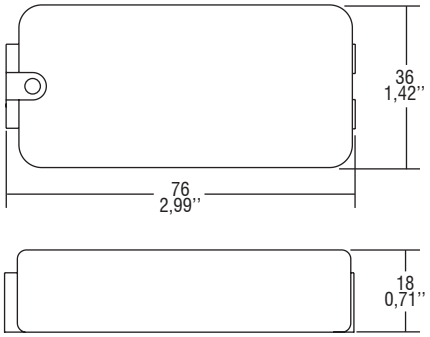

Wiring diagram - Schema di collegamento
(Max. LED distance at page info8 - Massima distanza LED a pagina info8)

Features
- IP20 independent driver, for indoor use.
- Suitable for professional luminaries for stage lighting and studios or similar.
- Class II protection against electric shock for direct or indirect contact.
- Cables on primary and secondary circuits for connection.
- If the input cable is damaged it can only be replaced by authorized personnel.
- Ultra compact size.
- Driver can be secured with slot for screws.
- Protections:
  - against overheating and short circuits;
  - against mains voltage spikes;
  - against overloads.
- Thermal protection = C.5.a.

Caratteristiche
- Alimentatore indipendente IP20, per uso interno.
- Idoneo per apparecchi d'illuminazione professionale per luci di scena, studi o similari.
- Protetto in classe II contro le scosse elettriche per contatti diretti e indiretti.
- Fornito di cavi su primario e secondario per il collegamento.
- Se il cavo di rete è danneggiato deve essere sostituito da personale autorizzato.
- Dimensioni molto ridotte e compatte.
- Fissaggio dell'alimentatore tramite asole per viti.
- Protezioni:
  - termica e cortocircuito;
  - contro le extra-tensioni di rete;
  - contro i sovraccarichi.
- Protezione termica = C.5.a.

7 YEARS WARRANTY 3% FAILURE RATE
10 YEARS WARRANTY 5% FAILURE RATE