VPS LP - LOW PROFILE

Direct current electronic drivers
Alimentatori elettronici in corrente continua

constant VOLTAGE

RIPPLE FREE

Pst LM ≤ 1
SVM ≤ 0,4

SELV 60V

DC 50W VPS LP

DC 75W VPS LP

1÷2kV DIFF. 2kV COMM. | ACTIVE PFC | SEC. SWITCH | SAFETY PROTECTIONS

Rated Voltage
Tensione Nominale
100 ÷ 240 V

Frequency
Frequenza
50-60 Hz

AC Operation range
Tensione di utilizzo AC
90 ÷ 264 V

Power - Potenza
0 ÷ 75 W

iTHD
≤ 20% (1)

Output current ripple
≤ 3% (1)

Standards compliance
EN 55015
EN 62493
EN 61000-3-3
EN 61347-1
EN 61347-2-13
EN 61547
IEC 62384

Max. pcs for CB B16A
(see page info17)
VPS 50W: 20 pcs
VPS 75W: 15 pcs

In rush current
VPS 50W: 80A 400μsec
VPS 75W: 80A 400μsec

Article Articolo	Code Codice	P out W	V out DC(1)	I out DC	ta °C	tc °C	λ max. Power Factor	η max. Efficiency(1)
DC 50W 12V VPS LP	127902	50	12	4,17 A max.	-20...+45	80	0,90	> 86 %
DC 50W 24V VPS LP	127903	50	24	2,08 A max.	-20...+45	80	0,90	> 88 %
DC 75W 12V VPS LP	127904	75	12	6,25 A max.	-20...+45	80	0,90	> 87 %
DC 75W 24V VPS LP	127905	75	24	3,125 A max.	-20...+45	80	0,90	> 89 %

(1) Referred to V_{in} = 230 V, 100% load - Riferito a V_{in} = 230 V, carico 100%
λ > 0,95 @ Vin = 100 V

Accessories not supplied - Accessori non a corredo	
Article - Articolo	**Code - Codice**
Dimmer **SED 4.5A R57 (7.)**	120300

Features
- AC/DC electronic driver with output in voltage, specific for installations in compliance with the standards of lighting applications.
- IP20 independent driver, for indoor use.
- Class II protection against electric shock for direct or indirect contact.
- Input and output terminal blocks on opposite sides.
- Single terminal block on primary and secondary (wire cross-section up to 0,5 - 0,75 mm² / AWG20 - AWG18).
- Driver can be secured with slot for screws.
- Protections:
  - against overheating and short circuits;
  - against mains voltage spikes;
  - against overloads.

Caratteristiche
- Alimentatore elettronico tipo AC/DC con uscita in tensione specifico per installazioni con Norme settore illuminazione.
- Alimentatore indipendente IP20, per uso interno.
- Protetto in classe II contro le scosse elettriche per contatti diretti e indiretti.
- Morsetti di entrata e uscita contrapposti.
- Singola morsettiera su primario e secondario (sezione cavo fino a 0,5 - 2,5 mm² / AWG20 - AWG18).
- Fissaggio dell'alimentatore tramite asole per viti.
- Protezioni:
  - termica e cortocircuito;
  - contro le extra-tensioni di rete;
  - contro i sovraccarichi.

VPS LP - LOW PROFILE

Direct current electronic drivers
Alimentatori elettronici in corrente continua

IP 20 | SCREW FIXING | Ø66 2,6'' | Weight - Peso gr. 287 / 10,13 oz. Pcs - Pezzi 50

DC 50W VPS LP

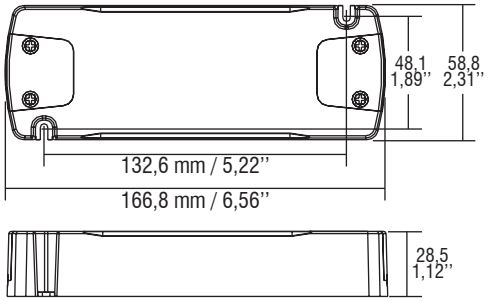

IP 20 | SCREW FIXING | Ø68 2,7'' | Weight - Peso gr. 337 / 11,9 oz. Pcs - Pezzi 50

DC 75W VPS LP

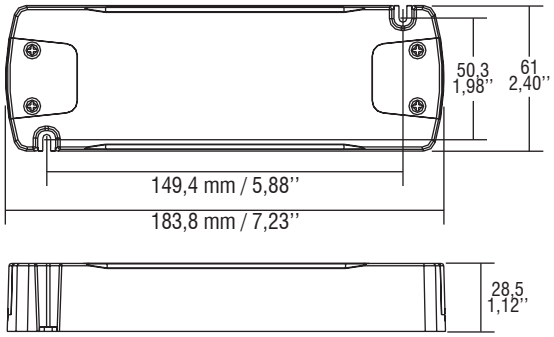

Wiring diagrams - Schemi di collegamento
(Max. LED distance at page info8 - Massima distanza LED a pagina info8)

DC 50W VPS LP - DC 75W VPS LP