# DALI CASAMBI INTERFACE

TCI LED

**WIRELESS CASAMBI - DALI (DT6 - DT8) signal converter**
**Convertitore di segnale WIRELESS CASAMBI - DALI (DT6 - DT8)**

Made in Italy

CASAMBI DALI 2 0/1...10 V

EAC 110 M M SELV 60V

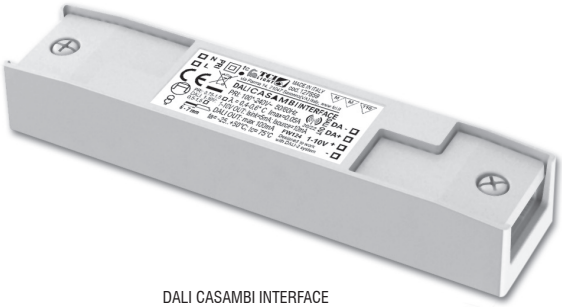

DALI CASAMBI INTERFACE

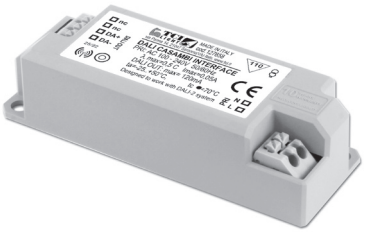

DALI CASAMBI INTERFACE BI

1kV DIFF. 2kV COMM. — SAFETY PROTECTIONS

**Rated Voltage**
**Tensione Nominale**
100 ÷ 240 V

**Frequency**
**Frequenza**
50-60 Hz

**AC Operation range**
**Tensione di utilizzo AC**
90 ÷ 264 V

**DC Operation range**
**Tensione di utilizzo DC**
(see page info15)
176 ÷ 264 V

**Standards compliance**
EN 55015
EN 61000-3-2
EN 61347-1
EN 61347-2-11
EN 61547
EN 62311
ETSI EN 300 328
ETSI EN 301 489-1
ETSI EN 301 489-17

| Article<br>Articolo | Code<br>Codice | VAC<br>in | Type<br>Tipo | ta<br>°C | tc<br>°C | λ max.<br>Power Factor |
|---|---|---|---|---|---|---|
| DALI CASAMBI INTERFACE | 127659 | 100 ÷ 240 | CASAMBI - DALI / 1-10 V | -25...+50 | 70 | 0,4 C |
| DALI CASAMBI INTERFACE BI | 127658 | | | | | |

Download on the App Store — Google play

To be used through APP available on Apple Store and Play Store for iOS and Android.
Utilizzabile tramite APP disponibile su Apple Store e Play Store per sistemi iOS e Android.

**Features**
- Interface which can convert a **WIRELESS CASAMBI** signal into a DALI signal ( up to 4 independent channel) and 1-10V (I=10mA).
- The interface supplies the DALI bus, up to 40 devices (up to 64 with additional DALI power supply).
- **APP CASAMBI** allows commissioning and control of the DALI network.
- Suitable for DALI DT6 - DT8 (TW - RGB) devices.
- IP20 independent interface, for indoor use. (DALI CASAMBI)
- It can be used for lighting equipment in protection class I and II (DALI CASAMBI BI).
- Input and output terminal blocks on opposite sides (wire cross-section up to 0,5 - 1,5 mm² / AWG20 - AWG15).
- Protections:
  - against input over voltages from mains;
  - against short circuit and open circuit;
  - thermal.
- Thermal protection = C.5.e.

**Caratteristiche**
- Interfaccia in grado di convertire il segnale tipo **WIRELESS CASAMBI** in segnali DALI (fino a 4 canali indipendenti) e 1-10V (I=10mA).
- L'interfaccia alimenta il bus DALI, fino a 40 dispositivi (fino a 64 con alimentatore DALI addizionale).
- Tramite **APP CASAMBI** è possibile configurare e controllare la rete DALI.
- Adatto per dispositivi DALI DT6 - DT8 (TW - RGB).
- Interfaccia indipendente IP20, per uso interno (DALI CASAMBI).
- Utilizzabile per apparecchi di illuminazione in classe di protezione I e II (DALI CASAMBI BI).
- Morsetti di entrata e uscita contrapposti (sezione cavo fino a 0,5 - 1,5 mm² / AWG20 - AWG15).
- Protezioni:
  - in ingresso contro sovratensioni impulsive di rete;
  - al corto circuito e al circuito aperto;
  - temperatura.
- Protezione termica = C.5.e.

7 YEARS WARRANTY 3% FAILURE RATE — 10 YEARS WARRANTY 5% FAILURE RATE

PRODUCER'S LIABILITY TCI — COVERED WITH ELECTRONIC WARRANTY 10 YEARS 10 ACCORDING TO TCI CATALOGUE CONDITIONS

**Check signal level when close to metal surfaces or inside metal box - Verificare livello del segnale in presenza di superfici o box di metallo**

**The data shown are preliminary and may change - I dati riportati sono preliminari e potrebbero subire variazioni**

# DALI CASAMBI INTERFACE

**WIRELESS CASAMBI - DALI (DT6 - DT8) signal converter**
**Convertitore di segnale WIRELESS CASAMBI - DALI (DT6 - DT8)**

Made in Italy

IP 20 | SCREW FIXING | Ø37 1,45'' | Weight - Peso gr. - Pcs - Pezzi -

BUILT-IN | SCREW FIXING | Weight - Peso gr. 39 / 1,4 oz. Pcs - Pezzi 30

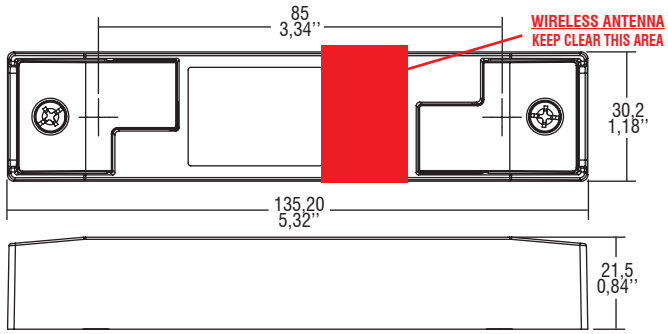


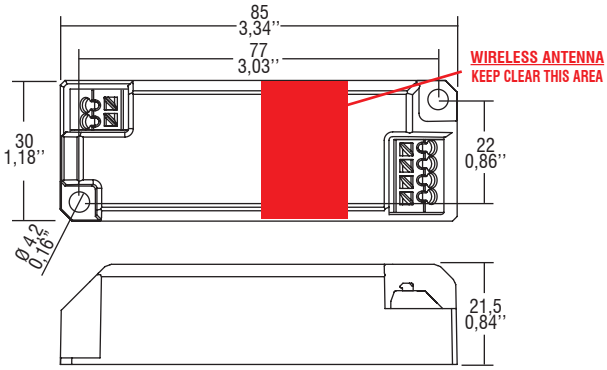


**Wiring diagrams - Schemi di collegamento**

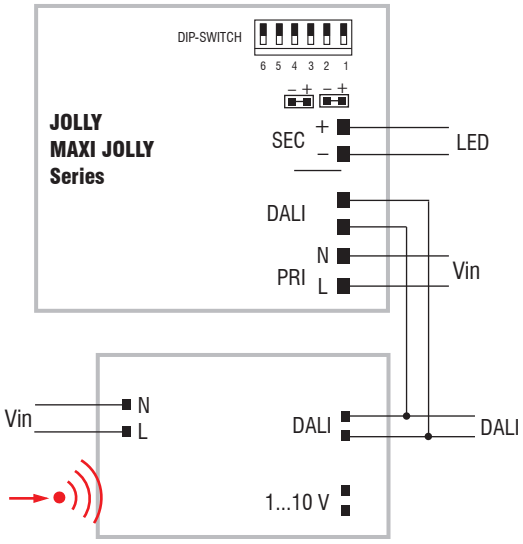


DALI diagram - Collegamento DALI

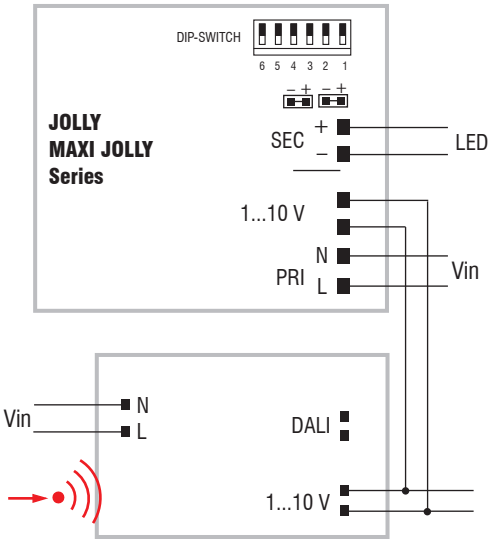


1...10 V diagram - Collegamento 1...10 V