ELED KA

Sistema di emergenza per faretti LED a potenza costante con batteria LiFePO4
Sono possibili due modalità di funzionamento:

SA: Funzionamento permanente. Il faretto LED in questa configurazione funzionerà normalmente con comando ON/OFF dedicato e in caso di blackout entrerà in modalità emergenza. (Necessario driver esterno).

SE: Funzionamento non permanente. Il faretto LED sarà sempre spento e si accenderà solo in caso di blackout.

Principali caratteristiche tecniche:

- Autotest conforme alla IEC 62034 (stato della batteria, test di funzionamento, test durata batteria).
- Rest mode.
- Protezione al sovraccarico.
- Flusso costante in emergenza.
- Non necessita di selezione della tensione di uscita.
- Fornisce sempre una potenza costante qualunque sia la tensione del carico, nel range di tensione di uscita 15-52V.
- Circuito di protezione della batteria contro la scarica prolungata.
- LED Rosso/Verde indicante lo stato dell'Inverter (incluso).
- Lunghezza standard del cavo 600 mm.
- Disaccoppiamento tramite relè.
- Relè di ingresso (linea di alimentazione del driver).
- Morsetti ad innesto rapido su linea permanente, linea driver, uscita e di inibizione.
- Sezione cavi di ingresso da 0,75 a 1,5 mm^2.
- Sezione cavi di uscita da 0,75 a 1 mm^2.
- Tempo di intervento <= 800msec.
- Foro di fissaggio del LED Ø 9 mm.
- **Non immagazzinare collegati tra loro batteria e KIT.**

BUILT-IN | **SCREW FIXING** | Peso gr. 86 Pezzi 70

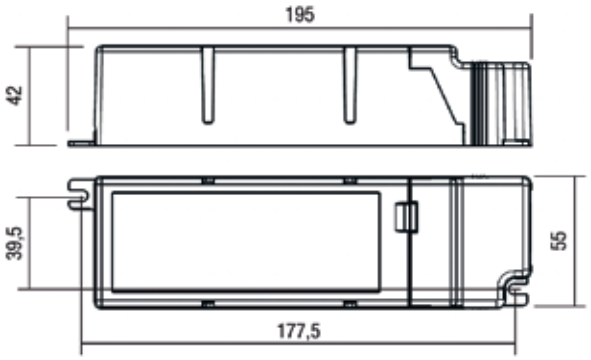

Utilizzabile con strip LED 12/24 Vdc con carico superiore a 3W.
Max 40W 24V - Max 20W 12V

Articolo	Codice	EMERGENCY DURATION 24h CHARGE	EMERGENCY DURATION 12h CHARGE	W out max	GREEN / RED LED INCLUDED	LiFePO4 BATTERY 3,2 V - 6 Ah Lineare	Pezzi	Prezzo
ELED KA	123039	3h	1,5h	3	✓		1	110,00

Schemi di collegamento (Distanza max. LED: 2 mt)

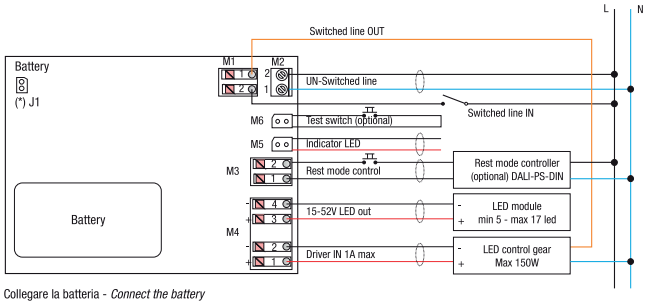

(*) Collegare la batteria - *Connect the battery*

Collegamento permanente (illuminazione ordinaria)

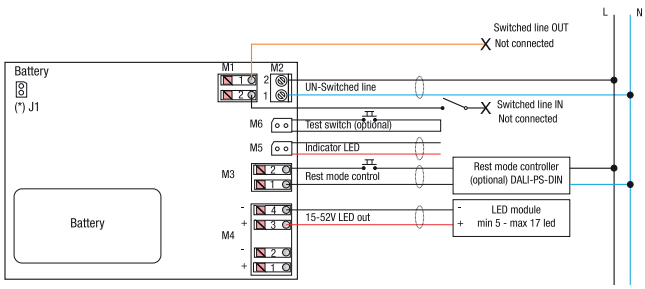

(*) Collegare la batteria - *Connect the battery*
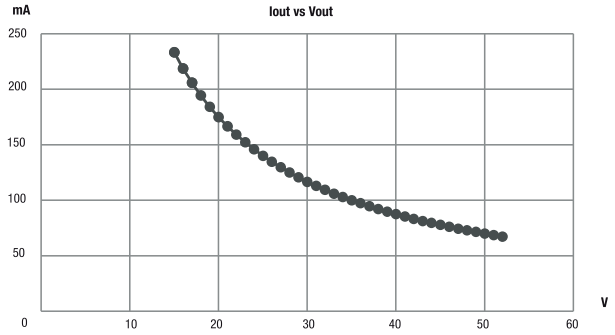
Collegamento non permanente (solo emergenza)