PROFESSIONALE EVO 22 D4i NFC

Direct current dimmable electronic drivers with NFC
Alimentatori elettronici regolabili in corrente continua con NFC

Made in Italy

PENDING PENDING

DIM-TO-WARM



Accessories not supplied - Accessori non a corredo	
Article - Articolo	**Code - Codice**
(3) Screwless strain relief for independent use (set of 2 pcs) Coperchietto per uso indipendente senza viti (set di 2 pz)	488787690K1

Article Articolo	Code Codice	P out W	V out DC	I out DC	U out V	ta °C	tc °C	λ max. Power Factor	η max. Efficiency(1)
PROFESSIONALE EVO 22 D4i NFC	142220	1...22	5...54	100...500 mA cost.	59	-20...+55	85	0,3 C - 0,98 (2)	> 88,5 %

(1) Referred to V_{in} = 230 V, 100% load - Riferito a V_{in} = 230 V, carico 100%
(2) Pout > 10 W

Light output level in DC operation: Programmable 1-100% (factory default =15% EOFi=0.13)
Livello di emissione luminosa in funzionamento DC: Programmabile 1-100% (impostazione di fabbrica =15% EOFi=0.13)

Rated Voltage
Tensione Nominale
220 ÷ 240 V

Frequency
Frequenza
50-60 Hz

AC Operation range
Tensione di utilizzo AC
198 ÷ 264 V

DC Operation range
Tensione di utilizzo DC
(see page info15)
DC 176 ÷ 276 V

Power - Potenza
1 ÷ 22 W

iTHD
≤ 10% (1)

Stand by power
≤ 0,5 W

Output current ripple
≤ 5% (1)

Standards compliance
EN 55015
EN 61000-3-2
EN 61000-3-3
EN 61347-1
EN 61347-2-13
EN 61547
EN 62386-101
EN 62386-102
EN 62386-207
EN 62386-250
EN 62386-251
EN 62386-252
EN 62386-253

Max. pcs for CB B16A
(see page info17)
50 pcs

In rush current
30A 5μsec

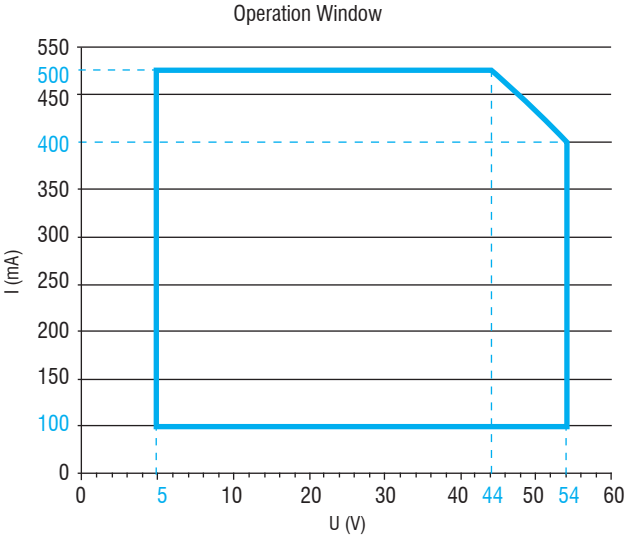

Features
- **DALI output voltage 16 V, 60 mA max.**
- Multipower driver supplied with NFC for the selection of the output current.
- Current regulation ±5 % including temperature variations.
- Driver for built-in use.
- It can be used for lighting equipment in protection class I and II.
- (3) IP20 class II independent driver (only with optional strain reliefs), for indoor use.
- Input terminal blocks (wire cross-section up to 2,5 mm² / AWG13).
- Output terminal blocks (wire cross-section up to 1,5 mm² / AWG15).
- DALI terminal blocks (wire cross-section up to 1,5 mm² / AWG15).
- (3) Clamping screws on primary and secondary circuits for cables with diameter: min. 2,5 mm - max. 9 mm. Double input and DALI terminal blocks to loop other driver.
- Driver can be secured with slot for screws.
- Protections:
  - short circuits;
  - against mains voltage spikes;
  - against overloads.
- Thermal protection = C.5.a.

Caratteristiche
- **Tensione di uscita DALI 16 V, 60 mA max.**
- Alimentatore multipotenza fornito di NFC per la selezione della corrente in uscita.
- Corrente regolata ±5 % incluse variazioni di temperatura.
- Alimentatore da incorporare.
- Utilizzabile per apparecchi di illuminazione in classe di protezione I e II.
- (3) Alimentatore indipendente IP20 classe II (solo con coperchietti opzionali), per uso interno.
- Morsetti di entrata (sezione cavo fino a 2,5 mm² / AWG13).
- Morsetti di uscita (sezione cavo fino a 1,5 mm² / AWG15).
- Morsetti DALI (sezione cavo fino a 1,5 mm² / AWG15).
- (3) Serracavo su primario e secondario per cavi di diametro: min. 2,5 mm - max. 9 mm. Doppia morsettiera lato rete e DALI per rimando ad altro alimentatore.
- Fissaggio dell'alimentatore tramite asole per viti.
- Protezioni:
  - cortocircuito;
  - contro le extra-tensioni di rete;
  - contro i sovraccarichi.
- Protezione termica = C.5.a.

The data shown are preliminary and may change - I dati riportati sono preliminari e potrebbero subire variazioni

PROFESSIONALE EVO 22 D4i NFC

Direct current dimmable electronic drivers with NFC
Alimentatori elettronici regolabili in corrente continua con NFC

Made in Italy

BUILT-IN | SCREW FIXING Pcs - Pezzi 30

Compatible with ZHAGA (BL2/ZS5 H5D/ ZS5 H7D)

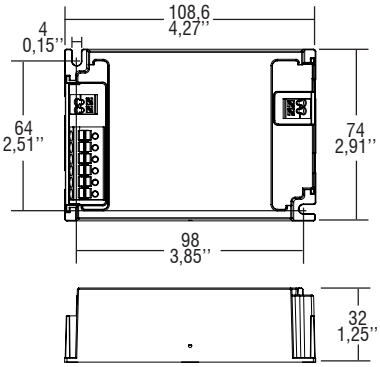

(2) **ONLY WITH OPTIONAL STRAIN RELIEF (488787690K1)**
SOLO CON COPERCHIETTO OPZIONALE (488787690K1)

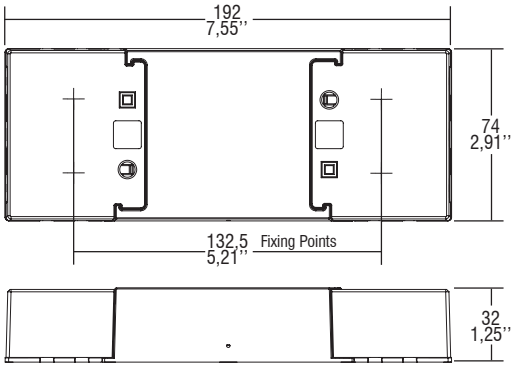

Wiring diagram - Schema di collegamento (Max. LED distance at page info8 - Massima distanza LED a pagina info8)

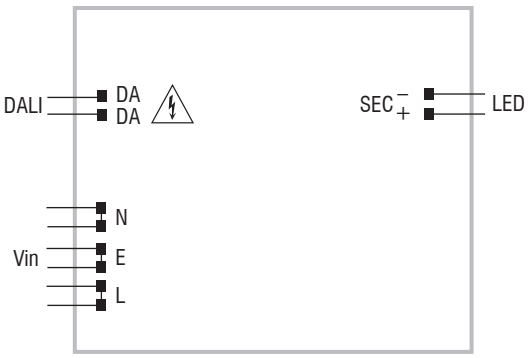

DALI diagram - Collegamento DALI

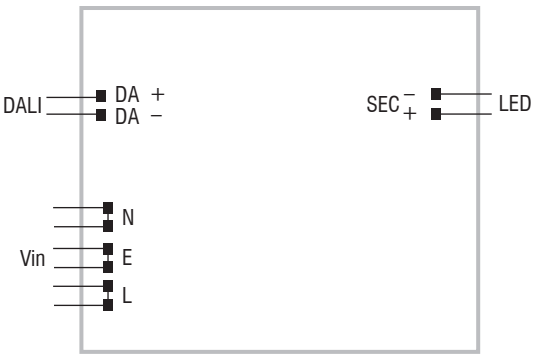

Active DALI diagram - Collegamento DALI attivo

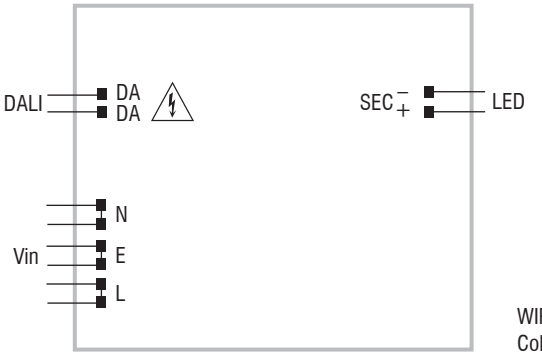

Article - Articolo	Code - Codice
NFC-A PROGRAMMING TOOL FEIG ISC.PRH101	127095A
NFC-B PROGRAMMING TOOL FEIG CPR30-USB	127101
LINK TO DOWNLOAD PROGRAMMING SOFTWARE LINK PER SCARICARE SOFTWARE DI PROGRAMMAZIONE	

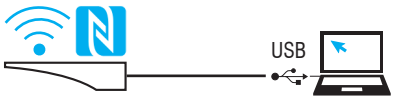

WIRELESS PROGRAMMING diagram
Collegamento per PROGRAMMAZIONE WIRELESS

Operation Mode
- **WIRELESS PROGRAMMING** through **NFC** antenna.
- Programmable features:
  - output current setting, step 1mA;
  - DC EMERGENCY;
  - Password (lock/unlock programming);
  - DALI power supply (lock/unlock programming);
  - ALO.
- Features DALI dimming (0/1 - 100 %, minimum output current 7 mA):
  - memory function for sets or light groups;
  - recall of stored functions;
  - compatible with standard DALI interfaces.
- **Dimming method is AMPLITUDE (1-100%).**
- **Dimming level memory at mains restore.**

For additional details for regulations see pages info12-14.

Modalità di funzionamento
- La **PROGRAMMAZIONE WIRELESS** avviene attraverso l'antenna **NFC**.
- Caratteristiche programmabili:
  - settaggio corrente di uscita, step 1mA;
  - DC EMERGENCY;
  - Password (abilitare/disabilitare programmazione);
  - DALI power supply (abilitare/disabilitare programmazione);
  - ALO.
- Caratteristiche della regolazione DALI (0/1 - 100 %, corrente minima di uscita 7 mA):
  - funzione di memoria per scenari o gruppi luminosi;
  - richiamo di funzioni memorizzate;
  - compatibilità con interfacce DALI standard.
- **La dimmerazione è in ampiezza (1-100%).**
- **Ripristino del livello di dimming al ritorno alimentazione.**

Per ulteriori dettagli sulle regolazioni vedi pagine info12-14.