MILANOinTRACK 40/675-1050 BLL / MILANOinTRACK 40/675-1050 BLL PIR

TCI LED

Track adapter with built-in WIRELESS LED driver
Adattatore da binario con LED driver WIRELESS incorporato

Made in Italy

BlueLight Link BLL · constant CURRENT · MILANO in track®

PENDING · PENDING · PENDING · SELV 60V

RIPPLE FREE · Pst LM ≤ 1 SVM ≤ 0,4 · HEAT MAPS (2)

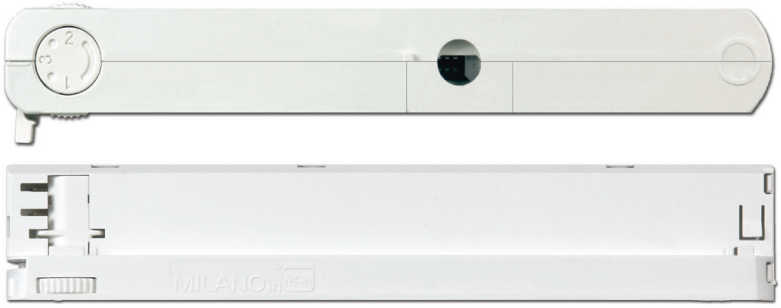

Accessories not supplied Accessori non a corredo	
Article Articolo	Code - Codice
KIT IP40	488787586 (White - Bianco) 488787586N (Black - Nero) 488787586G (Grey - Grigio)

Minimum order 200 pcs
ordine minimo 200 pezzi

2kV DIFF. 4kV COMM. · ACTIVE PFC · DIP-SWITCH · SEC. SWITCH · SAFETY PROTECTIONS

Rated Voltage
Tensione Nominale
220 ÷ 240 V

Frequency
Frequenza
50-60 Hz

Rated Current
Corrente Nominale
0,26 A

Inrush Current
Corrente di Spunto
5 A - 50 µS

Max. pcs for MCB B16A
50

Output Power
Potenza Uscita
13,5 ÷ 40 W

iTHD
≤ 15% (1)

Output current ripple
≤ 3% (1)

Standards compliance
EN 55015
EN 61000-3-2
EN 61347-1
EN 61347-2-11
EN 61547
EN 62311
ETSI EN 300 328
ETSI EN 301 489-1
ETSI EN 301 489-17

Article Articolo	P out W	V out DC	I out DC	U out V	ta °C	tc °C	λ max. Power Factor	η max. Efficiency(1)
MILANOinTRACK 40/675-1050 BLL MILANOinTRACK 40/675-1050 BLL PIR (2)	35	20...52	675 mA	59	0...+35	80	0,95 (3)	> 87 %
	36,5	20...52	700 mA					
	37,5	20...52	725 mA					
	39	20...52	750 mA					
	40	20...52	775 mA					
	40	20...50	800 mA					
	40	20...48	825 mA					
	40	20...47	850 mA					
	40	20...46	875 mA					
	40	20...44	900 mA					
	40	20...43	925 mA					
	40	20...42	950 mA					
	40	20...41	975 mA					
	40	20...40	1 A					
	40	20...39	1,025 A					
	40	20...38	1,05 A					

(1) Referred to V_{in} = 230 V, 100% load - Riferito a V_{in} = 230 V, carico 100%
(3) Pout > 10 W

Article Articolo	Code Codice	Color Colore
MILANOinTRACK 40/675-1050 BLL	135056	White - Bianco RAL 9010
MILANOinTRACK 40/675-1050 BLL	135057	Grey - Grigio RAL 7035
MILANOinTRACK 40/675-1050 BLL	135058	Black - Nero RAL 9005

Weight - Peso: gr. 150 / 5,3 oz.
Pcs per box - pezzi per scatola: 40

Article Articolo	Code Codice	Color Colore
MILANOinTRACK 40/675-1050 BLL PIR	135064	White - Bianco RAL 9010
MILANOinTRACK 40/675-1050 BLL PIR	135065	Grey - Grigio RAL 7035
MILANOinTRACK 40/675-1050 BLL PIR	135066	Black - Nero RAL 9005

Weight - Peso: gr. 145 / 5,1 oz.
Pcs per box - pezzi per scatola: 40

Features
- Multipower device supplied with dip-switch for the selection of the output current **with integrated wireless BLL module.**
- A new breakthrough in luminaire design.
- Puts the luminaire design first.
- High power available in a very reduced space.
- Easy to mount through inventive nipple design.
- Active Power Factor Corrector.
- Class II protection against electric shock for direct or indirect contact.
- Current regulation ±5/6 % including temperature variations.
- Output push-in terminal blocks: 0,2...0,5 mm².
- Protections:
  - against overheating and short circuits;
  - against mains voltage spikes;
  - against overloads.
- Thermal protection = C.5.a.

Caratteristiche
- Dispositivo multipotenza fornito di dip-switch per la selezione della corrente in uscita **con integrato modulo wireless BLL.**
- Design all'avanguardia.
- Il design della lampada prima di tutto.
- Elevata potenza disponibile in uno spazio molto ridotto.
- Facile da montare con innovativi attacchi.
- PFC attivo.
- Protetto in classe II contro le scosse elettriche per contatti diretti e indiretti.
- Corrente regolata ±5/6 % incluse variazioni di temperatura.
- Morsetti di uscita ad innesto rapido: 0,2...0,5 mm².
- Protezioni:
  - termica e cortocircuito;
  - contro le extra-tensioni di rete;
  - contro i sovraccarichi.
- Protezione termica = C.5.a.

7 YEARS WARRANTY 3% FAILURE RATE · 10 YEARS WARRANTY 5% FAILURE RATE · PRODUCER'S LIABILITY · COVERED WITH ELECTRONIC WARRANTY 10 YEARS ACCORDING TO TCI CATALOGUE CONDITIONS

The data shown are preliminary and may change - I dati riportati sono preliminari e potrebbero subire variazioni

MILANOinTRACK 40/675-1050 BLL / MILANOinTRACK 40/675-1050 BLL PIR

Track adapter with built-in WIRELESS LED driver
Adattatore da binario con LED driver WIRELESS incorporato

Made in Italy

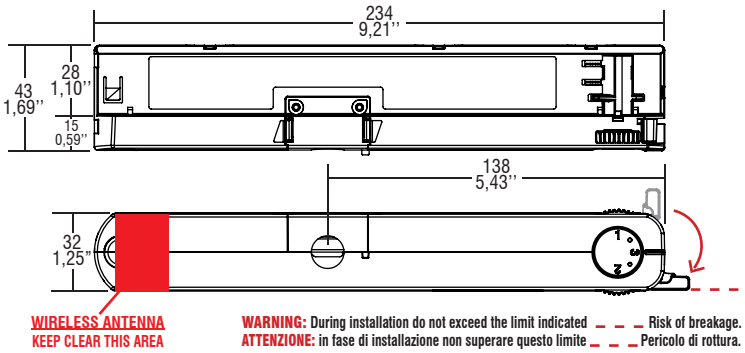

Example of applications - Esempio di applicazione

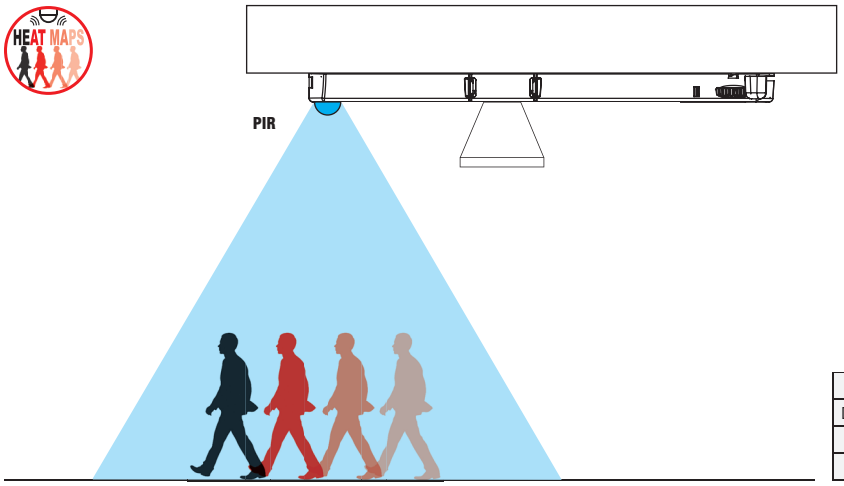

PIR data - Dati del PIR	
Detection distance - Distanza rilevamento	5 m
Detection area - Area di rilevamento	H: 94° - V: 82°
Detection zones - Zone di rilevamento	64

Download on the App Store
Google play

To be used through APP available on Apple Store and Play Store for iOS and Android.
Utilizzabile tramite APP disponibile su Apple Store e Play Store per sistemi iOS e Android.

Operation Mode
- Light regulation 0/1 - 100 % by means of **APP or compatible devices for BLL integrated WIRELESS module.**
- Motion sensor (PIR) operation:
  - PIR allows: ON / OFF / dimming;
  - configuration setting by APP (level / delay);
  - compatible with HEAT-MAPS functions.
- PIR operation can control a single LED driver or a group of LED drivers.
- **Features of remote control by APP:**
  - turn on and turn off;
  - setup and control of groups;
  - choice among pre-set scenarios;
  - creation of scenarios.

For additional details for regulations see pages info12-14.

Modalità di funzionamento
- Regolazione della luminosità 0/1 - 100 % mediante **APP o dispositivi compatibili per modulo WIRELESS BLL integrato.**
- Funzionamento del sensore di movimento (PIR):
  - il PIR permette: ON / OFF / regolazione;
  - configurazione impostabile tramite APP (livello / ritardo);
  - compatibile con funzionalità HEAT-MAPS.
- Le funzionalità PIR possono controllare un singolo LED driver o un gruppo di LED driver.
- **Caratteristiche della regolazione mediante APP:**
  - accensione e spegnimento;
  - creazione e controllo di gruppi;
  - scelta tra scenari preconfigurati;
  - creazione di scenari.

Per ulteriori dettagli sulle regolazioni vedi pagine info12-14.